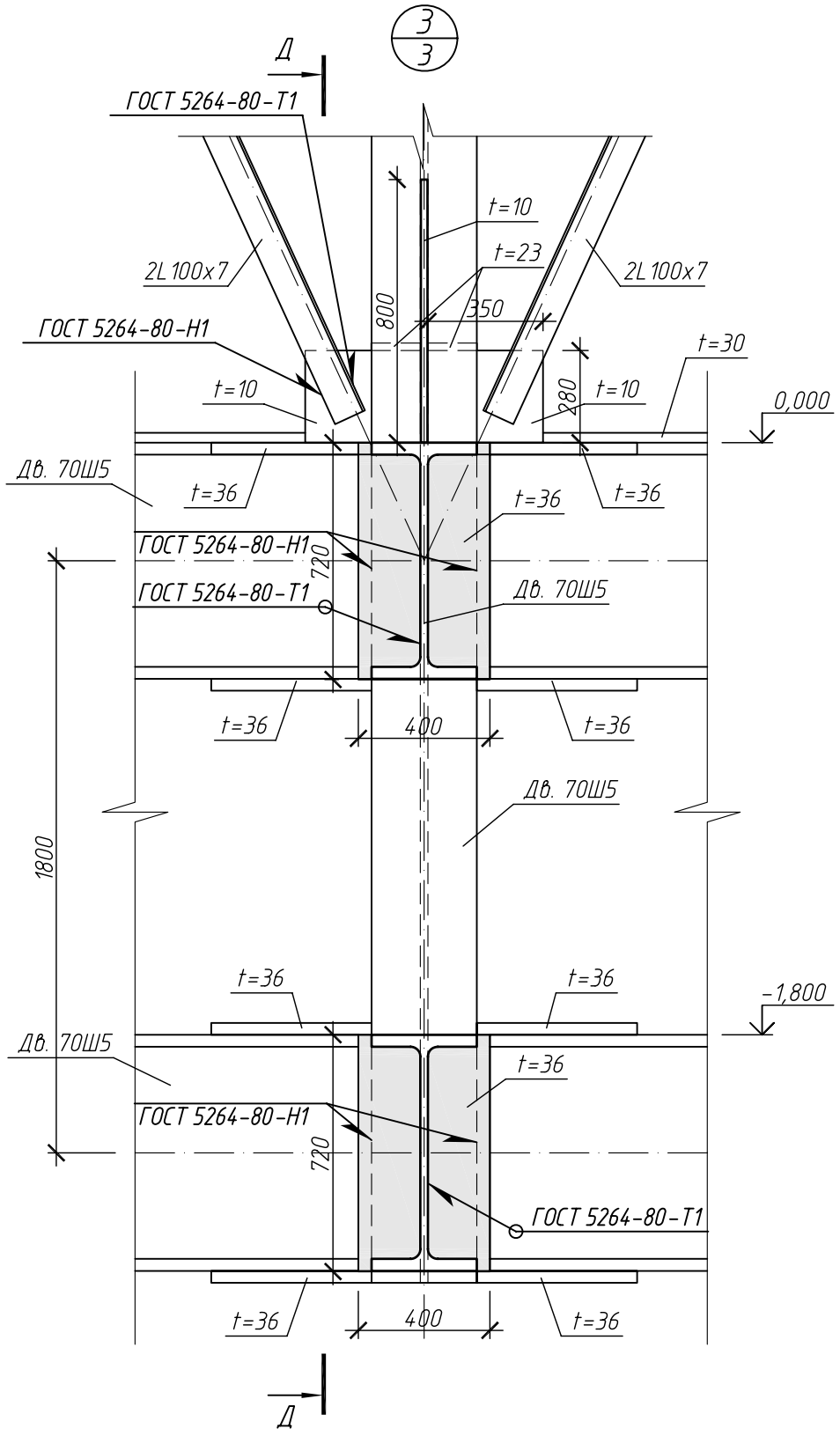

Разрез Д-Д

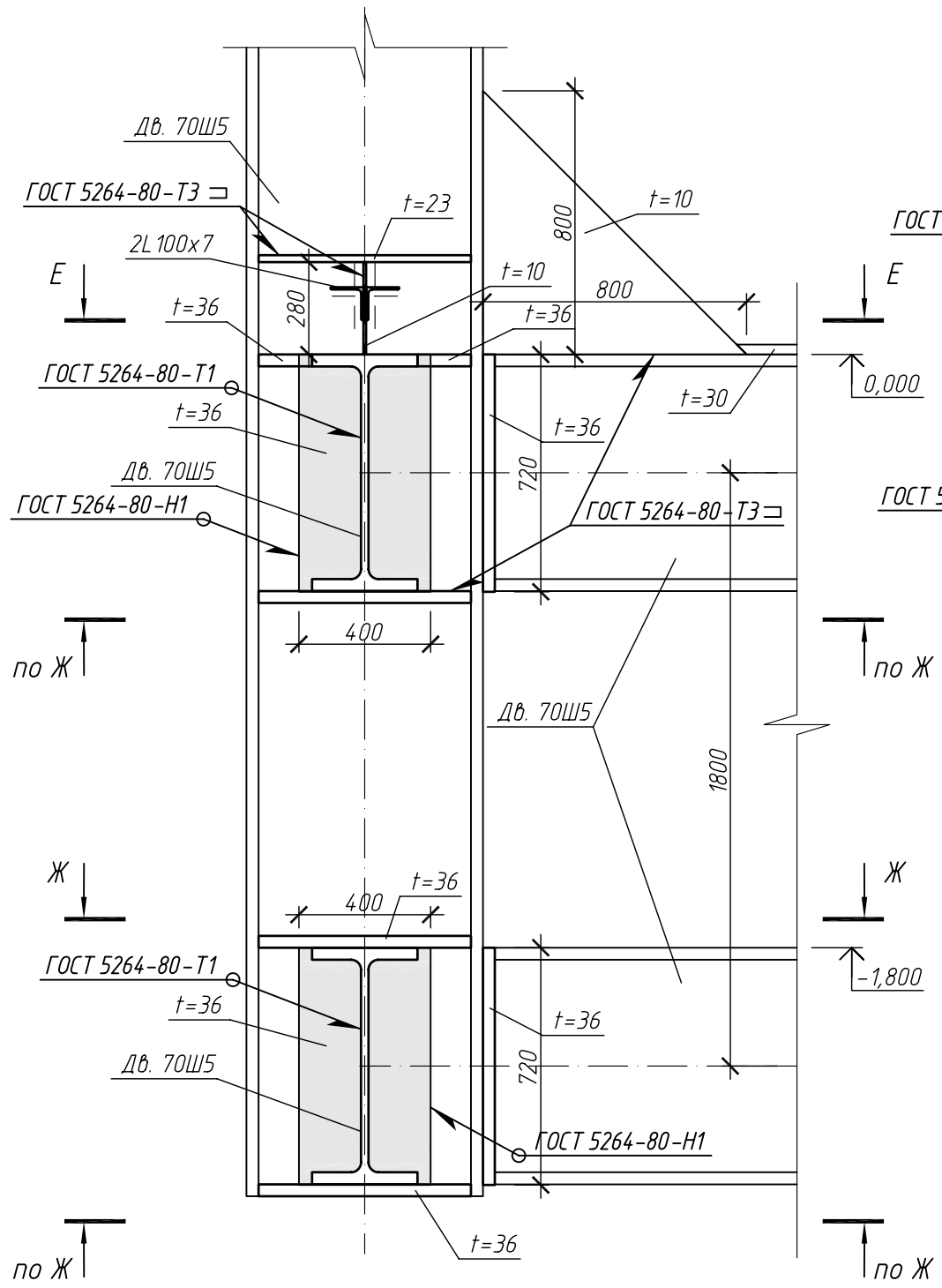

Разрез Е-Е

(лист t=30 мм условно не показан)

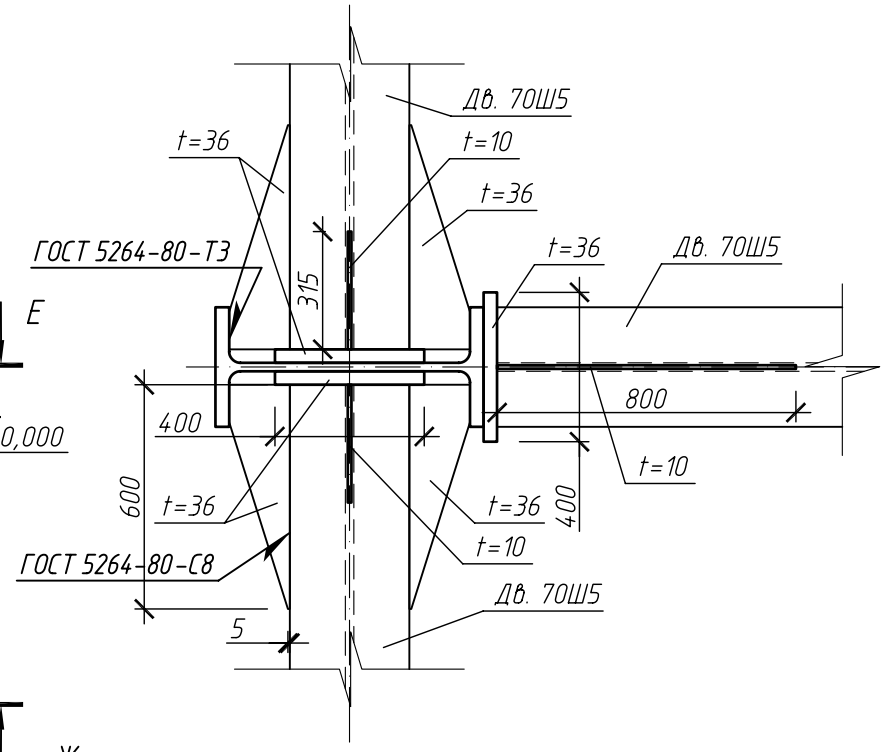

Разрез Ж-Ж

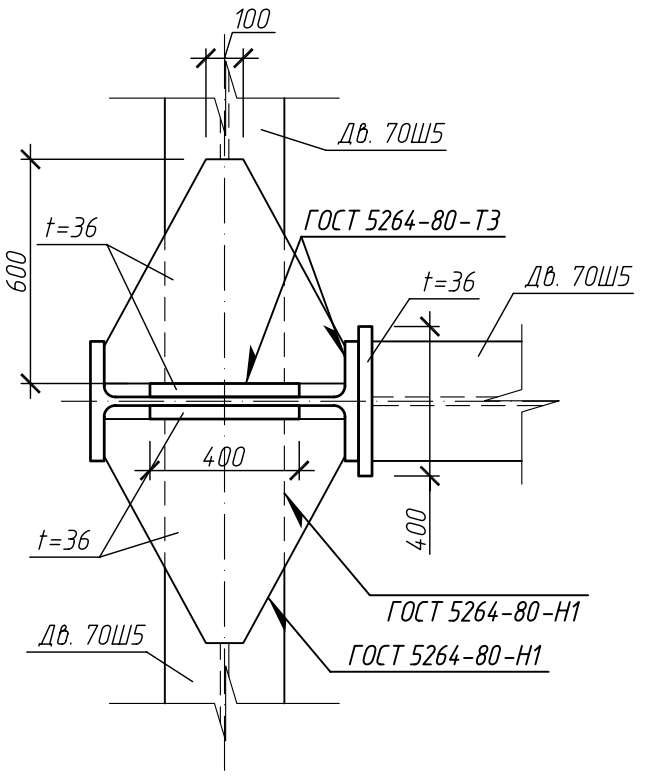

Примечание

1. Читать совместно с листом 9.

Изм.	Кол. уч.	Лист	№ док.	Подп.	Дата	РНФ 14-29-00172-1-КР.3			
						Здание с испытательным стендом по адресу: г.Пермь, ул.Академика Королева, 1			
						Здание с испытательным стендом	Стадия	Лист	Листов
							Р	7	
Разраб.		Лядов				Узел 3	ИМСС УрО РАН		
Проверил		Плотников							
Н.контр.		Лядов							

Взам. инв. №

Подп. и дата

Инв. № подл.

Формат А3